Florian Bruhin

Diplomand	Florian Bruhin
Examinator	Prof. Stefan Richter
Experte	Dr. Ettore Ferranti, ABB Schweiz AG, Baden, AG
Themengebiet	Software

Crashbin

Crash-Reporting-Tool mit Fokus auf den Kontakt mit den Benutzern

Crashbin-Logo und verwendete Technologien
Copyright für die Logos liegen bei den jeweiligen Projekten

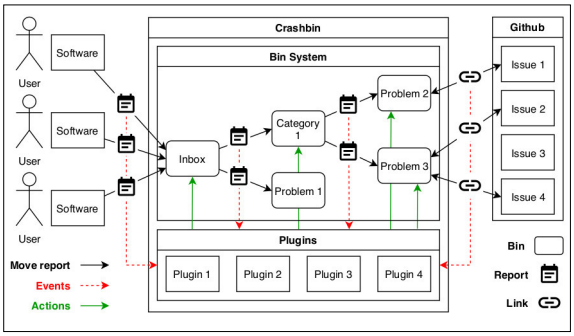

Systemübersicht
Eigene Darstellung

Ausgangslage: Automatisierte Crash-Reporting-Tools wie Sentry oder Airbrake werden von zehntausenden Software-Projekten und Firmen genutzt. Bestehende Produkte sind auf vollständige Automatisierung und oft Millionen von Crash-Events pro Monat ausgelegt. Keines der Produkte berücksichtigt die Notwendigkeit vereinfachter Kommunikation mit den Endbenutzern, die mit den Crashes konfrontiert wurden.

Opensource-Projekte sowie Projekte von Start-ups sind oft eher klein und ziehen wenig Nutzen aus den zahlreichen Automatisierungen, die diese mächtigen Tools anbieten. Jedoch ist für diese Art von Projekten die direkte Kommunikation mit Benutzern wichtig, insbesondere wenn Probleme auftreten. Ohne entsprechende Werkzeuge besteht die Gefahr, dass Entwickler nicht von Problemen erfahren und Nutzer zu einer Alternative wechseln. In einigen Opensource-Projekten kommunizieren Entwickler via Mail mit den von Software-Defekten betroffenen Benutzern, was schon bei mehreren Crash-Events pro Tag einen erheblichen Aufwand bedeutet.

Ergebnis: In dieser Arbeit werden die Bedürfnisse von solchen kleineren Projekten genauer analysiert und es wird ein neuartiges Werkzeug präsentiert: Eine Mischung aus den Konzepten bestehender Crash-Reporter sowie Ticket-Tracking-Software, um die Kommunikation mit Nutzern zu erleichtern. Da Crashbin plattformübergreifend funktionieren soll, wurde eine Webapplikation entwickelt mittels Python und dem Django-Webframework.

Trotz des Fokus auf manuelle Kommunikation soll Crashbin auch bei einem wachsenden Volumen an Fehlerberichten nutzbar sein. Um diese Flexibilität zu ermöglichen, lässt sich Crashbin durch Plugins erweitern, um Abläufe zu automatisieren.

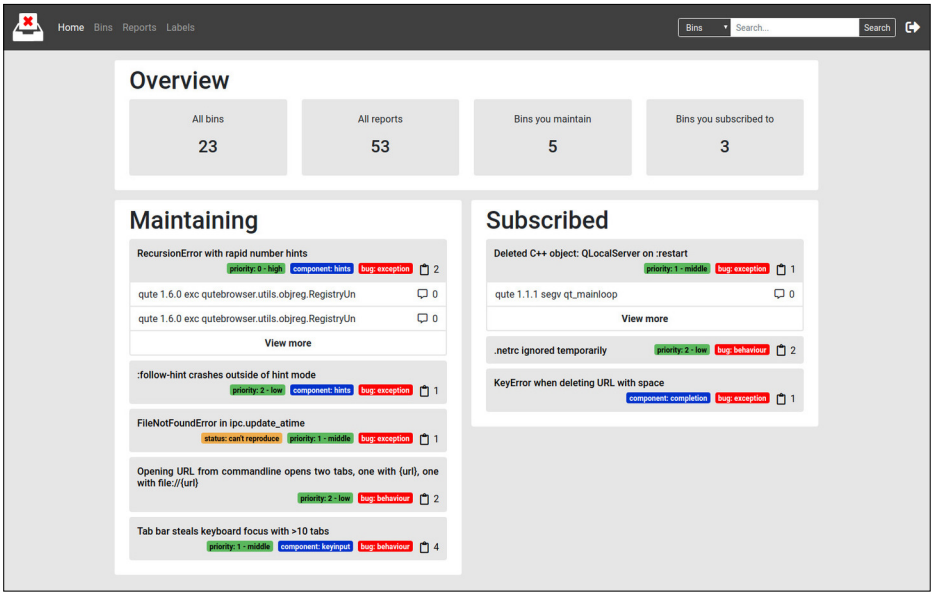

Hauptansicht der Webapplikation
Eigene Darstellung